# **Deriva** design Noé Duchaufour-Lawrance
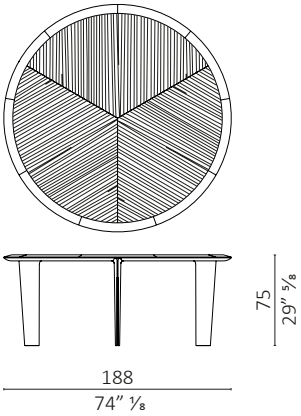
**caratteristiche tecniche -** tavolo rotondo realizzato in massello di noce americano, tre gambe e piano in multistrato impiallacciato, su richiesta vassoio girevole.
***technical features -*** *round table made in solid American walnut, three legs and top in veneered plywood, on request swivel tray.*