# INFINITY C

porada

Design: S. Bigi
2013

Tavolo da pranzo con base centrale in massello di noce canaletta o frassino montata su una piastra in metallo e piano in cristallo temperato (spessore mm.12).

*Dining-table with base in solid canaletta walnut or ash fixed on a metal ring and tempered glass top (thickness mm. 12).*

*Ess-Tisch mit Gestell aus massivem Nussbaum Canaletta oder Esche auf eine Metallplatte und ESG-Glasplatte (Stärke mm. 12).*

*Table à manger avec piétement en noyer canaletta ou frêne massif fixé sur une plaque en métal et plateau en verre tempré (épaisseur mm. 12).*

*Mesa de comedor con base de nogal canaletta o fresno macizo montada sobre de un disco de metal y tapa en cristal templado (espesor mm. 12).*

**ESSENZA - WOOD - ESSENZ - ESSENCE - MADERA**

noce canaletta - *canaletta walnut - nussbaum canaletta - noyer canaletta - nogal canaletta*

noce canaletta tinto moka - c*analetta walnut moka stained - nussbaum canaletta moka gebeizt - noyer canaletta teinté moka - nogal canaletta teñido moka*

noce canaletta tinto wengé - *canaletta walnut stained wengé - nussbaum canaletta wengè gebeizt - noyer canaletta teinté moka - nogal canaletta teñido moka*

laccato opaco poro chiuso - *matt lacquered closed pore - lackfarbe geschlossenporig lackiert - laquès laquè pore fermé - lacado mate poro cerrado*

frassino naturale - *natural ash - esche natur - frêne naturelle - fresno natural*

frassino tinto moka - *ash moka stained - esche moka gebeizt - frêne teinté moka - fresno teñido moka*

frassino tinto wengè - *ash wengè stained - esche wengè gebeizt - frêne teinté wengè - fresno teñido wengè*

frassino tinto noce canaletta - *ash canaletta walnut stained - esche nussbaum canalettagebeizt - frêne teinté noyer canaletta - fresno teñido nogal canaletta*

laccato opaco poro aperto - *matt lacquered open pore - lackfarbe offenporinglackiert - laquès laquè pore ouvert - lacado mate poro abierto*

**METALLO - METAL - METALL - MÉTAL - METAL**

cromato - *chrome plated - chrom - chromé - cromado*

grigio peltro - *grey pewter - zinn-grau - gris étain - gris peltre*

**CRISTALLO - GLASS - GLASPLATTE - VERRE - CRISTAL**

trasparente - *clear - klarglas - transparent - transparente*

**PORADA** Arredi s.r.l. | 22060 Cabiate (CO) Italia | Loc. Porada - via B. Buozzi, 2 | Tel. +39 031 766215 - Fax +39 031 768386 | info@porada.it - www.porada.it

# INFINITY C

porada

Design: S. Bigi
2013

## 1 BASE TONDO

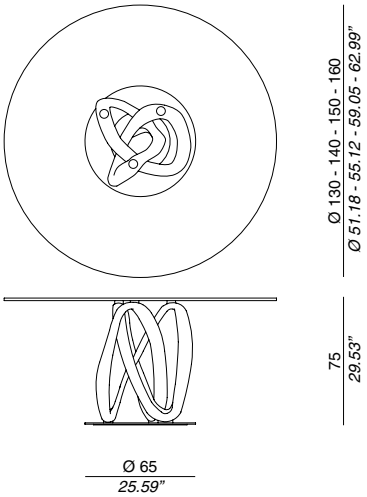


## 1 BASE ELLITTICO

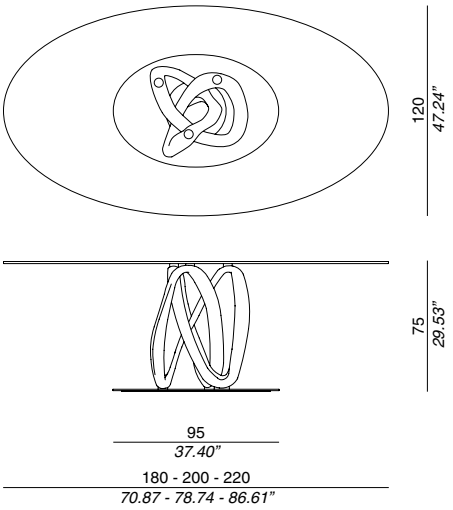


## 1 BASE OVALE

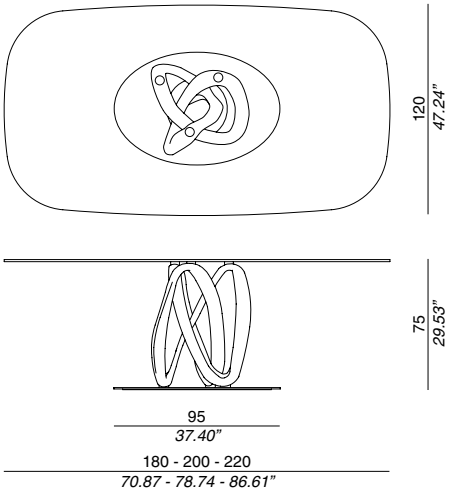


**PORADA** Arredi s.r.l. | 22060 Cabiate (CO) Italia | Loc. Porada - via B. Buozzi, 2 | Tel. +39 031 766215 - Fax +39 031 768386 | info@porada.it - www.porada.it

# INFINITY C

porada

Design: S. Bigi
2013

## 2 basi Ellittico

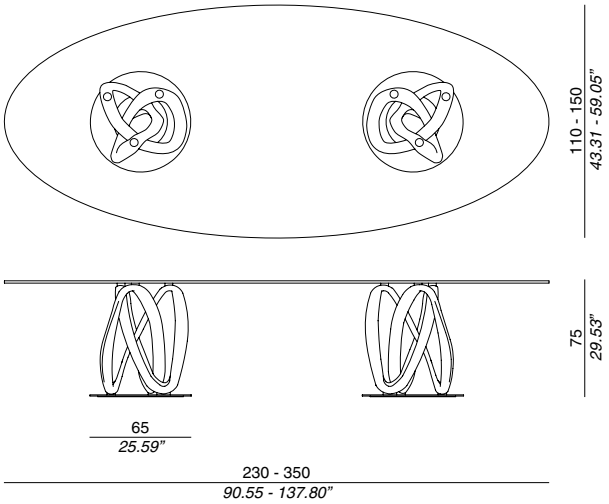


## 2 basi Ovale

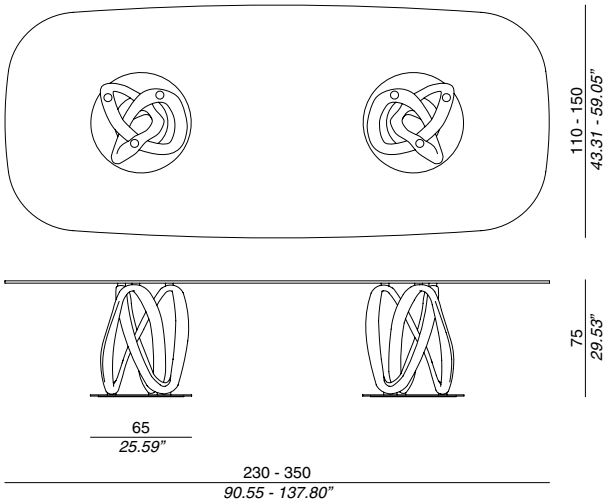


## 2 basi Rettangolare

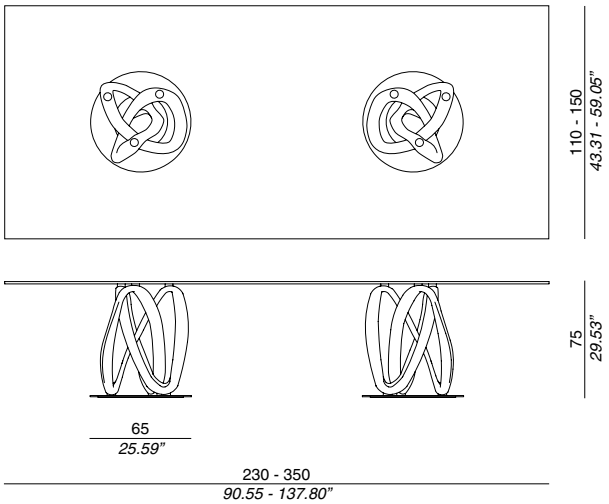


**PORADA** Arredi s.r.l. | 22060 Cabiate (CO) Italia | Loc. Porada - via B. Buozzi, 2 | Tel. +39 031 766215 - Fax +39 031 768386 | info@porada.it - www.porada.it

# INFINITY L

porada

Design: S. Bigi
2013

Tavolo da pranzo in massello di noce canaletta o frassino con base centrale montata su un disco in metallo.

*Dining-table in solid canaletta walnut or ash with central base fixed on a metal ring.*

*Ess-Tisch aus massivem Nussbaum Canaletta oder Esche mit Gestell auf eine Metallplatte.*

*Table à manger en noyer canaletta massif ou frêne avec piétement fixé sur une plaque en métal.*

*Mesa de comedor en nogal canaletta o fresno macizo con base montada sobre de un disco de metal.*

**ESSENZA - WOOD - ESSENZ - ESSENCE - MADERA**

- noce canaletta - *canaletta walnut - nussbaum canaletta - noyer canaletta - nogal canaletta*
- noce canaletta tinto moka - *canaletta walnut moka stained - nussbaum canaletta moka gebeizt - noyer canaletta teinté moka - nogal canaletta teñido moka*
- noce canaletta tinto wengé - *canaletta walnut stained wengé - nussbaum canaletta wengè gebeizt - noyer canaletta teinté moka - nogal canaletta teñido moka*
- laccato opaco poro chiuso - *matt lacquered closed pore - lackfarbe geschlossenporig lackiert - laquès laquè pore fermé - lacado mate poro cerrado*
- frassino naturale - *natural ash - esche natur - frêne naturelle - fresno natural*
- frassino tinto moka - *ash moka stained - esche moka gebeizt - frêne teinté moka - fresno teñido moka*
- frassino tinto wengè - *ash wengè stained - esche wengè gebeizt - frêne teinté wengè - fresno teñido wengè*
- frassino tinto noce canaletta - *ash canaletta walnut stained - esche nussbaum canalettagebeizt - frêne teinté noyer canaletta - fresno teñido nogal canaletta*
- laccato opaco poro aperto - *matt lacquered open pore - lackfarbe offenporinglackiert - laquès laquè pore ouvert - lacado mate poro abierto*

**METALLO - METAL - METALL - MÉTAL - METAL**

- cromato - *chrome plated - chrom - chromé - cromado*
- grigio peltro - *grey pewter - zinn-grau - gris étain - gris peltre*

**PORADA** Arredi s.r.l. | 22060 Cabiate (CO) Italia | Loc. Porada - via B. Buozzi, 2 | Tel. +39 031 766215 - Fax +39 031 768386 | info@porada.it - www.porada.it

# INFINITY L

porada

Design: S. Bigi
2013

## 1 BASE TONDO

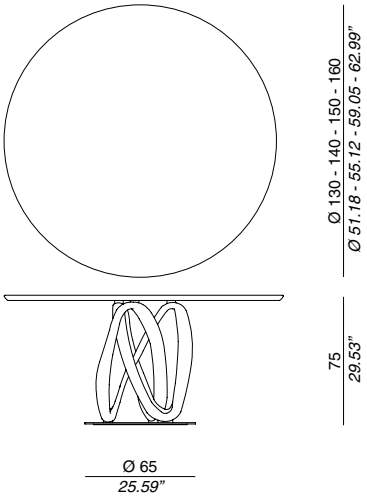


## 1 BASE ELLITTICO

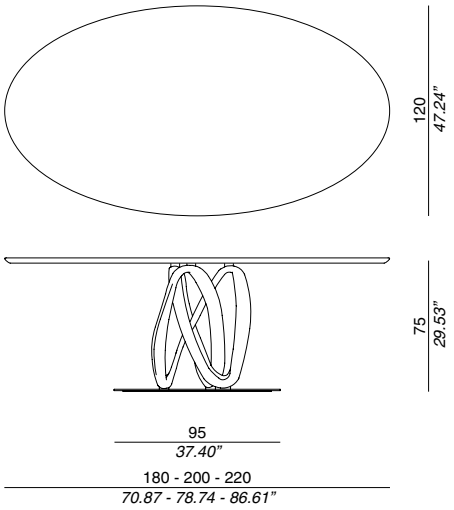


## 1 BASE OVALE

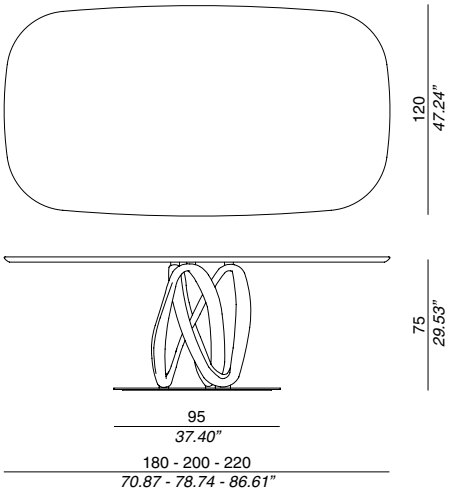


## 2 BASI OVALE

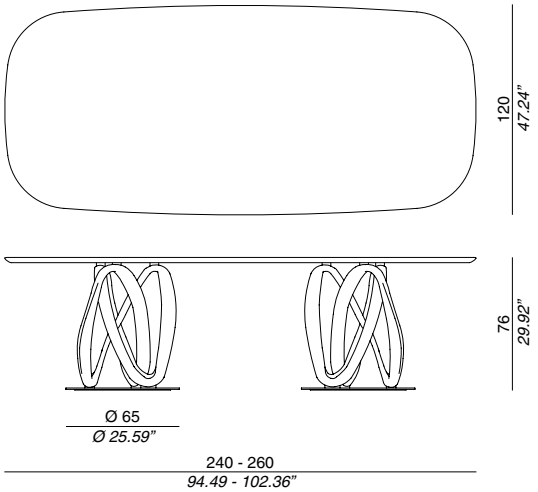


**PORADA** Arredi s.r.l. | 22060 Cabiate (CO) Italia | Loc. Porada - via B. Buozzi, 2 | Tel. +39 031 766215 - Fax +39 031 768386 | info@porada.it - www.porada.it